Anlage 1 THW-Gas

Hausanschluss Ortsversorgungsnetz Niederdruck (max. 30 mbar)

EnR Energienetze Rudolstadt GmbH

0 Hauseinführung

1 Hauptabsperreinrichtung (HAE)

2 Passstück in DN der HAE (2* beachten !)

3 Gaszähler -Absperreinrichtung

4 Gaszähler

X 1) Stahlrohrinst.: Ausgleichsverschraubung (nach DIN 3387/1 HTB) bis DN50 oder Z-Gewindeverbindung
2) Cu-Inst.: mind. eine 90° Richtungsänderung und keine Festpunkte auf 2m

GS Gasströmungswächter
M (metallene Leitung) /
K (Kunststoff- oder metallene Leitung)
Auswahl und Anordnung nach TRGI

! Wenn Kunststoffinstallation dann mit GS Typ K und TAE ausführen

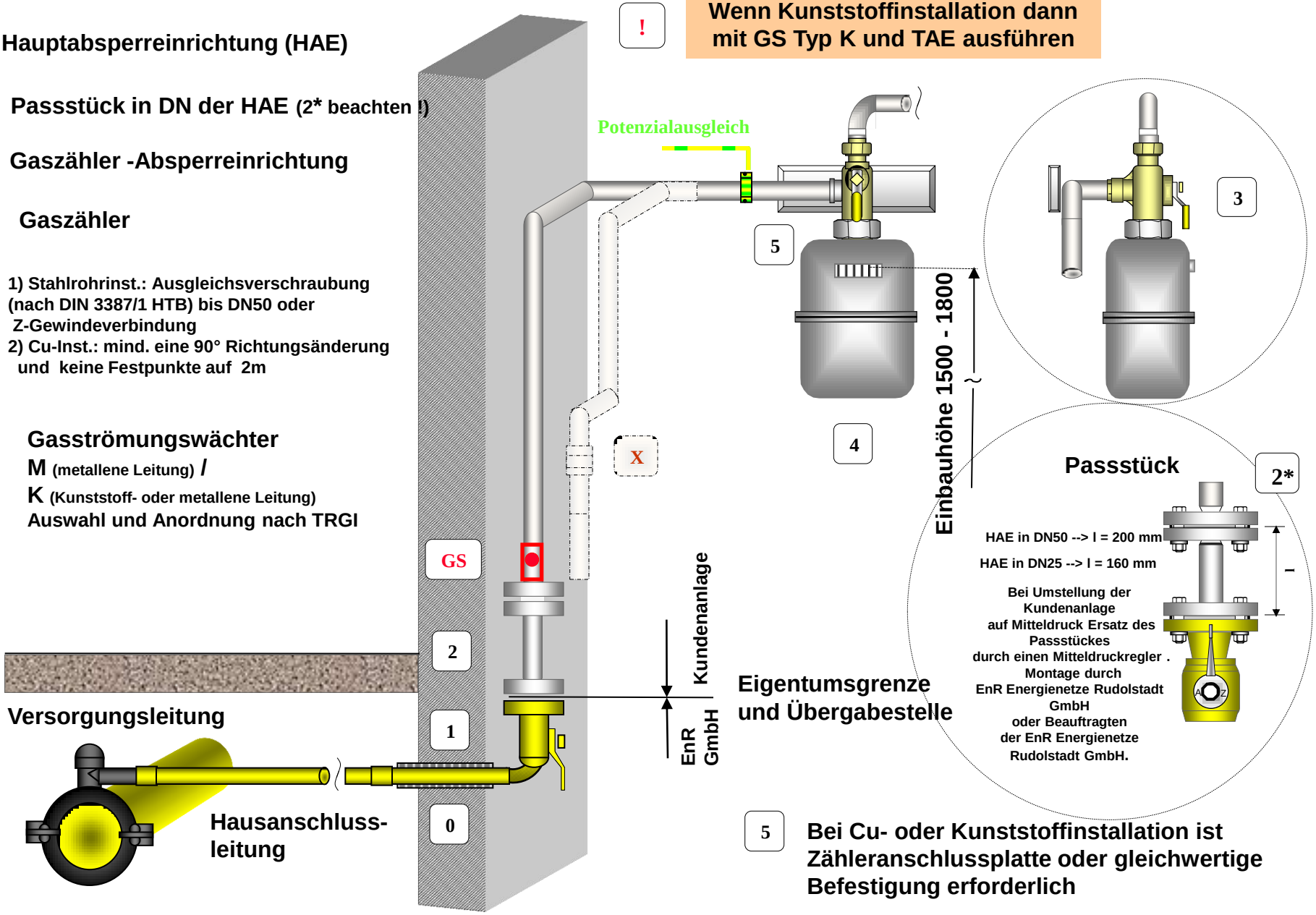

5 Bei Cu- oder Kunststoffinstallation ist Zähleranschlussplatte oder gleichwertige Befestigung erforderlich

Anlage 2 THW-Gas

Hausanschluss Ortsversorgungsnetz Mitteldruck (max. 1bar)

EnR Energienetze Rudolstadt GmbH

0 Hauseinführung

1 Hauptabsperreinrichtung (HAE)

2 Gas-Druckregler (GDR-Eigentum der EnR Energienetze Rudolstadt GmbH) (2* beachten !)

3 Gaszähler -Absperreinrichtung

4 Gaszähler

GS Gasströmungswächter
M (metallene Leitung) /
K (Kunststoff- oder metallene Leitung)
Auswahl und Anordnung nach TRGI

5 Bei Cu- oder Kunststoffinstallation ist Zähleranschlussplatte oder gleichwertige Befestigung erforderlich

X 1) Stahlrohrinst.: Ausgleichsverschraubung (nach DIN 3387/1 HTB) bis DN50 oder Z-Gewindeverbindung
2) Cu-Inst.: mind. eine 90° Richtungsänderung und keine Festpunkte auf 2m

! Wenn Kunststoffinstallation dann mit GS Typ K und TAE ausführen

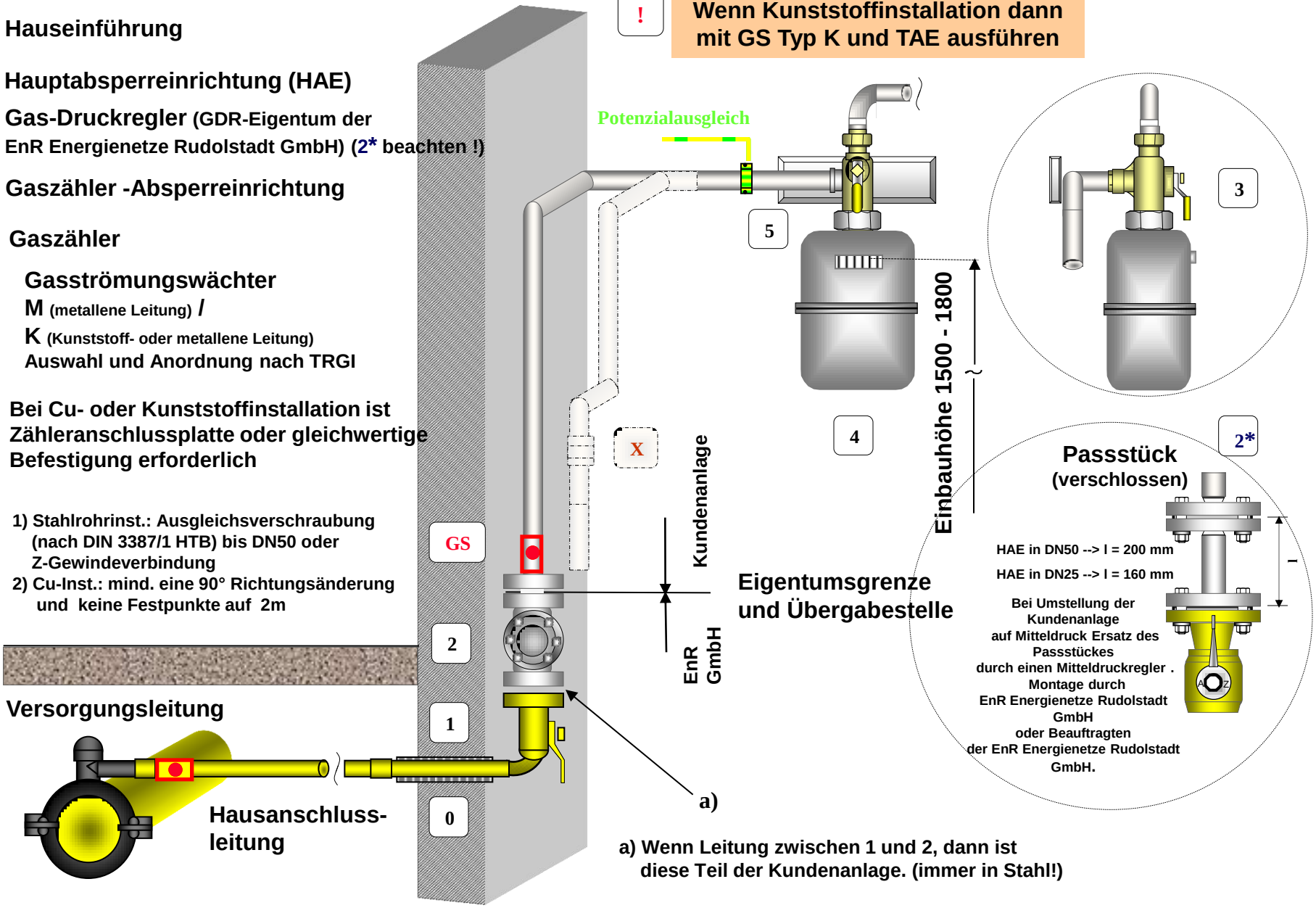

a) Wenn Leitung zwischen 1 und 2, dann ist diese Teil der Kundenanlage. (immer in Stahl!)

Anlage 3 THW-Gas

Hausanschluss Ortsversorgungsnetz Mitteldruck (max. 1bar) Hausanschlusskasten - Wandmontage

EnR Energienetze Rudolstadt GmbH

0 Hausanschlusskasten

1 Hauptabsperreinrichtung (HAE)

2 Gas-Druckregler (GDR) (2* beachten)

3 Wanddurchführung

4 Gaszähler -Absperreinrichtung

5 Gaszähler

! Wenn Kunststoffinstallation dann mit GS Typ K und TAE ausführen

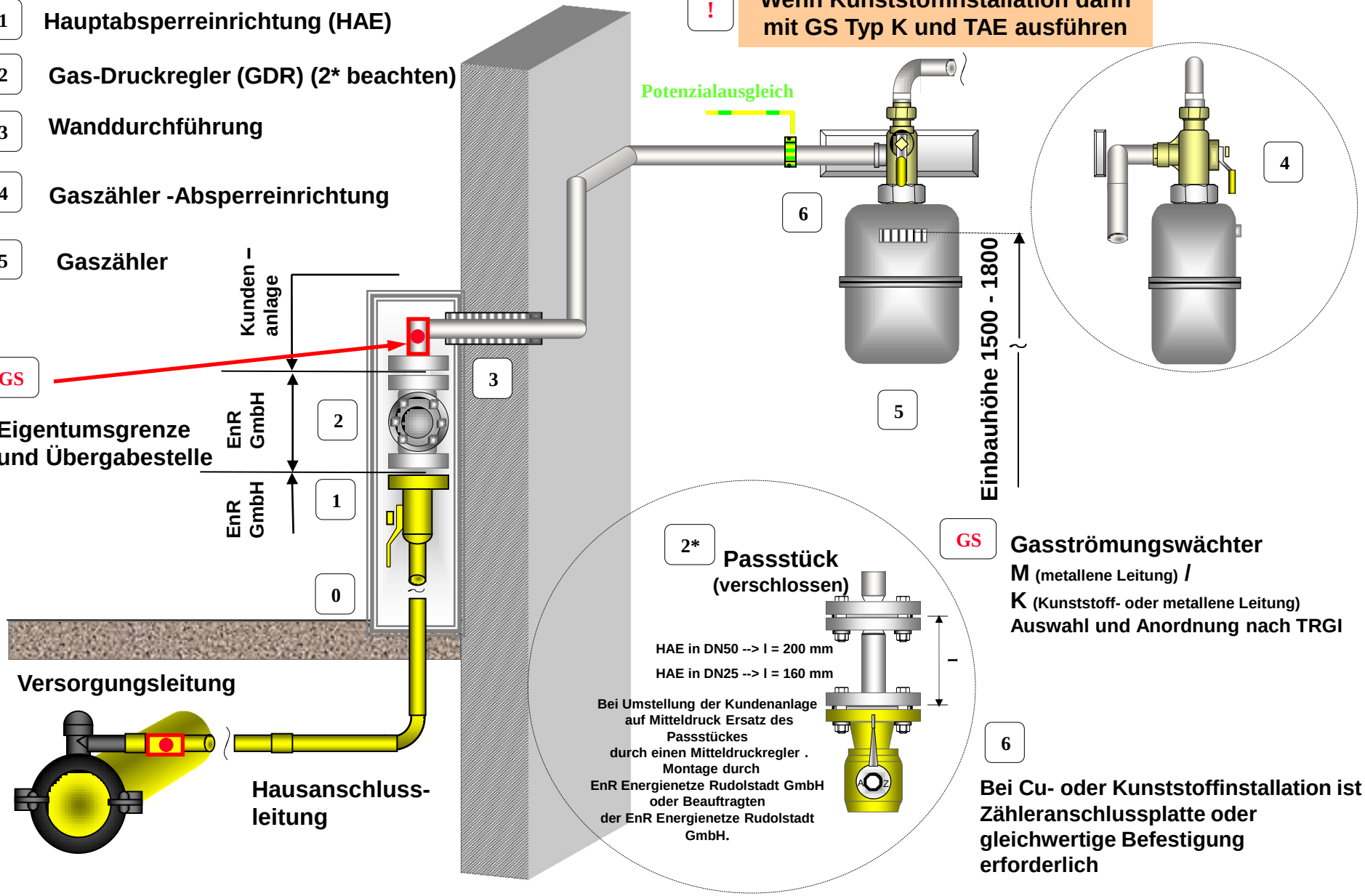

GS Gasströmungswächter
M (metallene Leitung) /
K (Kunststoff- oder metallene Leitung)
Auswahl und Anordnung nach TRGI

6 Bei Cu- oder Kunststoffinstallation ist Zähleranschlussplatte oder gleichwertige Befestigung erforderlich

Anlage 4 THW-Gas

Hausanschluss Ortsversorgungsnetz Mitteldruck (max. 1bar) Unterputzkasten - Wandmontage

EnR Energienetze Rudolstadt GmbH

0 Unterputzkasten

1 Hauptabsperreinrichtung (HAE)

2 Gas-Druckregler (GDR) (2* beachten)

3 Wanddurchführung

4 Gaszähler -Absperreinrichtung

5 Gaszähler

! Wenn Kunststoffinstallation dann mit GS Typ K und TAE ausführen

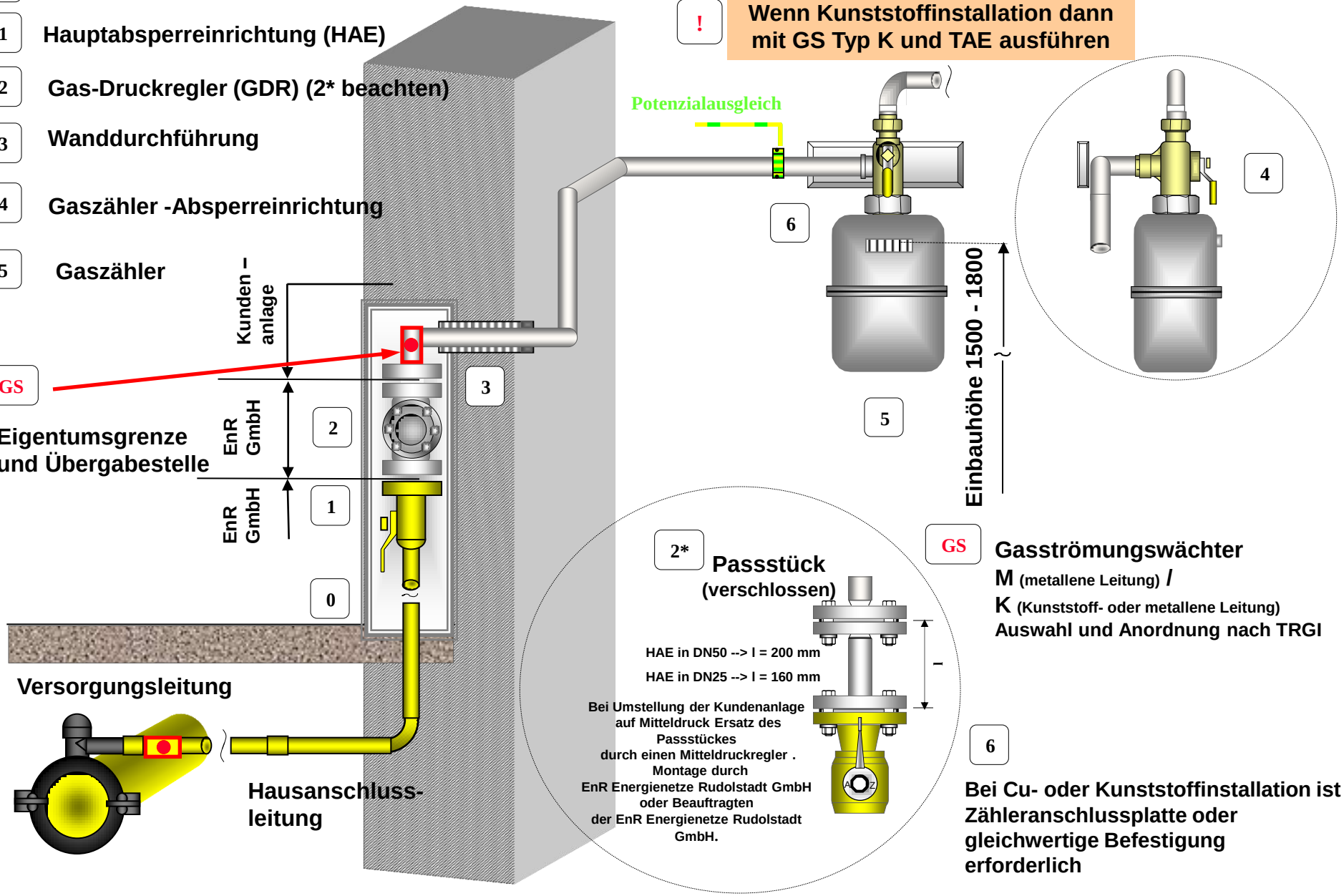

Anlage 5 THW-Gas

Hausanschluss Ortsversorgungsnetz
Mitteldruck (max. 1bar)
Hausanschlusskasten - freistehend

EnR Energienetze Rudolstadt GmbH

0 Hausanschlusskasten

1 Hauptabsperreinrichtung

2 Gas-Druckregler (GDR)

3 Absperreinrichtung (Ausgang)

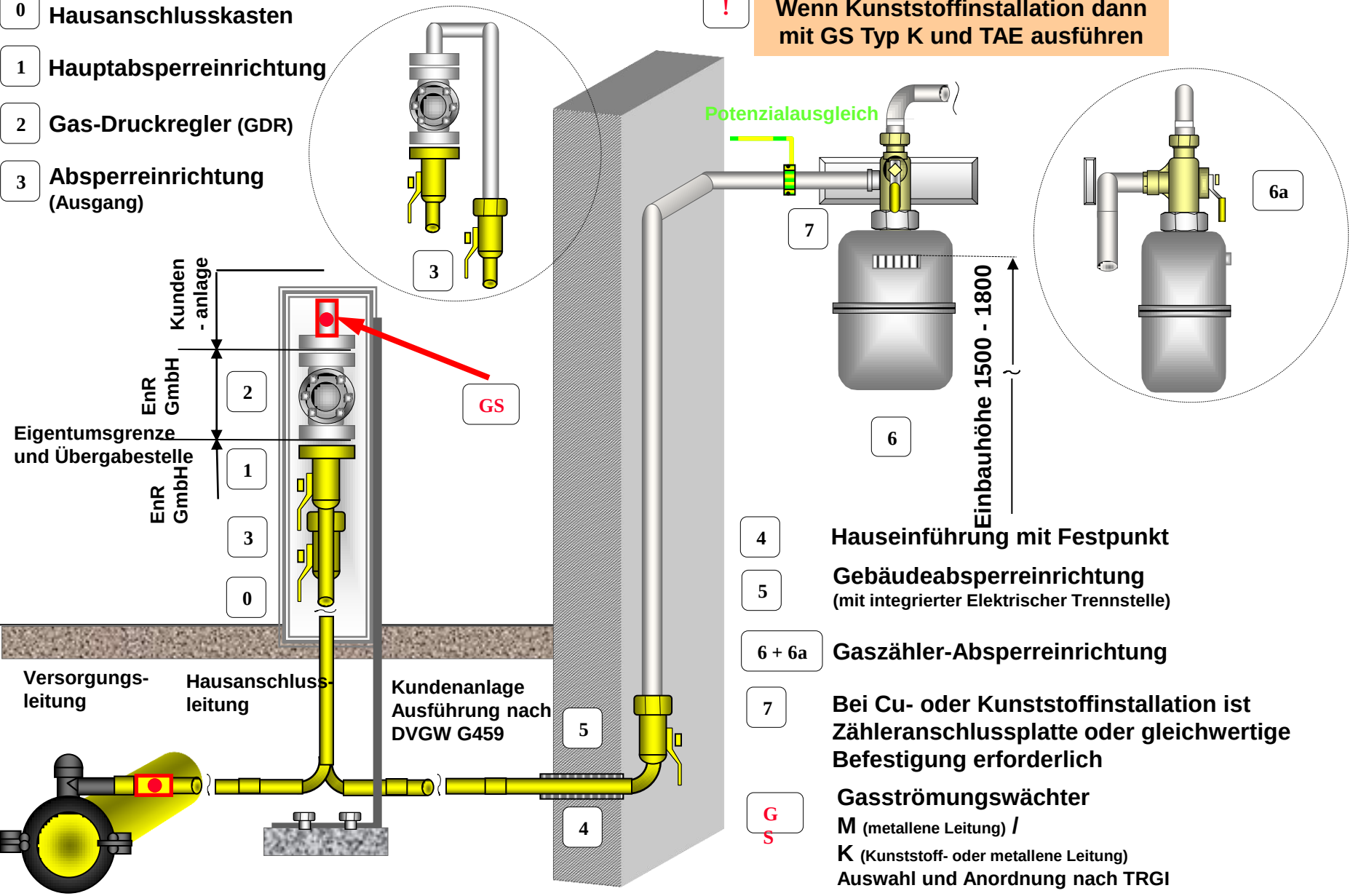

! Wenn Kunststoffinstallation dann mit GS Typ K und TAE ausführen

4 Hauseinführung mit Festpunkt

5 Gebäudeabsperreinrichtung (mit integrierter Elektrischer Trennstelle)

6 + 6a Gaszähler-Absperreinrichtung

7 Bei Cu- oder Kunststoffinstallation ist Zähleranschlussplatte oder gleichwertige Befestigung erforderlich

GS Gasströmungswächter
M (metallene Leitung) /
K (Kunststoff- oder metallene Leitung)
Auswahl und Anordnung nach TRGI

Anlage 6 THW-Gas

Hausanschluss Ortsversorgungsnetz Niederdruck (max. 30 mbar)

EnR Energienetze Rudolstadt GmbH

0 Hauseinführung

1 Hauptabsperreinrichtung (HAE)

2 Passstück in DN der HAE (2* beachten !)

3 Gaszähler

GS Gasströmungswächter M (metallene Leitung) / K (Kunststoff- oder metallene Leitung)
Auswahl und Anordnung nach TRGI

Anordnung im Mehrfamilienhaus nur in nicht „allgemein zugänglichen Räumen“

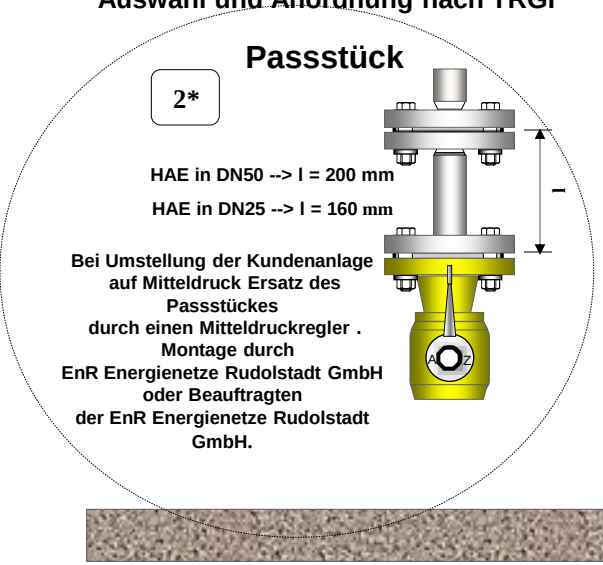

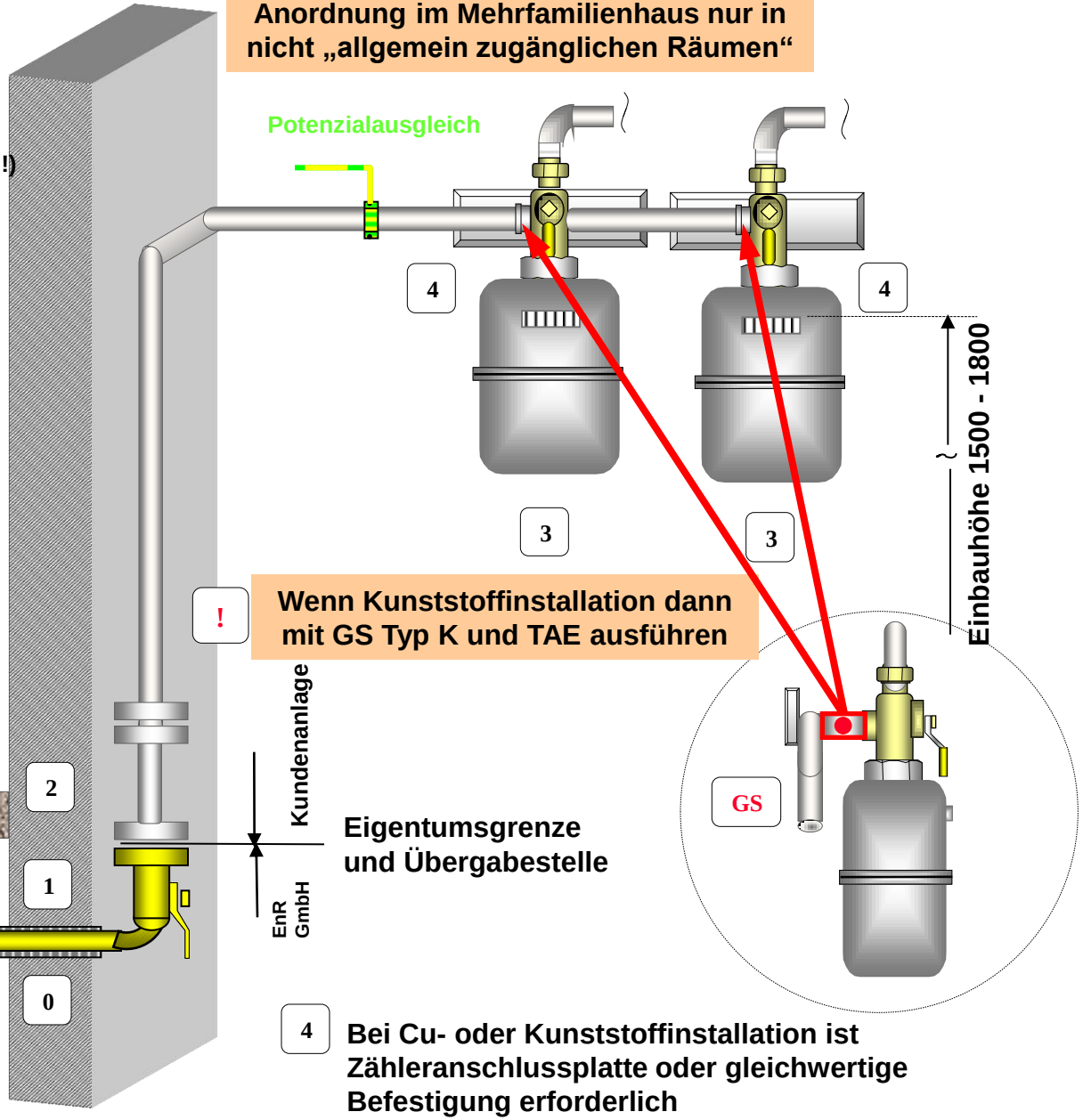

4 Bei Cu- oder Kunststoffinstallation ist Zähleranschlussplatte oder gleichwertige Befestigung erforderlich

Hausanschluss Ortsversorgungsnetz Mitteldruck (max. 1 bar)

Energienetze Rudolstadt GmbH

0 Hauseinführung

1 Hauptabsperreinrichtung (HAE)

2 Passstück in DN der HAE (2* beachten !)

3 Gaszähler

4 Bei Cu- oder Kunststoffinstallation ist Zähleranschlussplatte oder gleichwertige Befestigung erforderlich

GS Gasströmungswächter
M (metallene Leitung) /
K (Kunststoff- oder metallene Leitung)
Auswahl und Anordnung nach TRGI

! Wenn Kunststoffinstallation dann mit GS Typ K und TAE ausführen

Anordnung im Mehrfamilienhaus nur in nicht „allgemein zugänglichen Räumen“

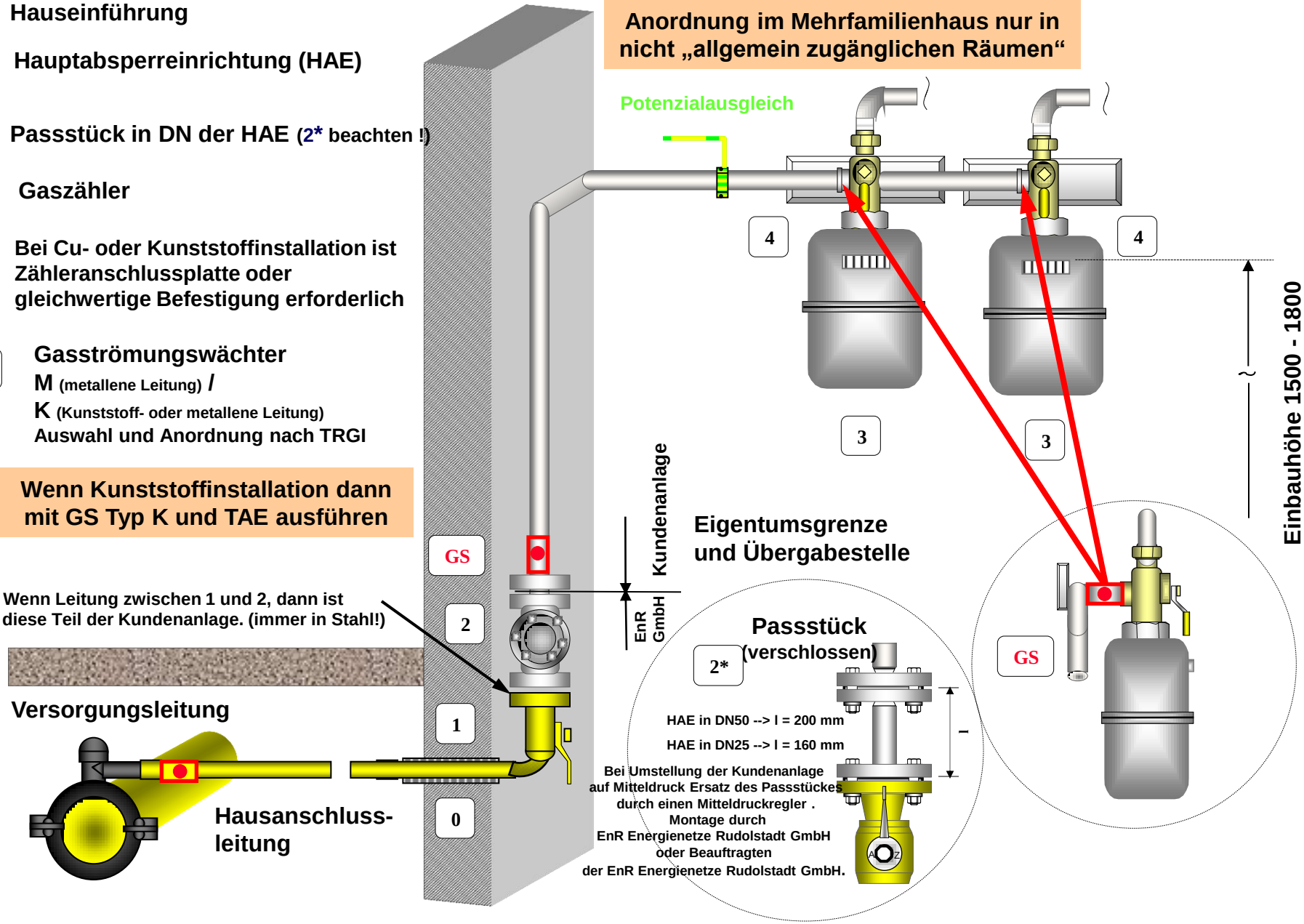

Anlage 8 THW-Gas

Hausanschluss Ortsversorgungsnetz
Niederdruck (max. 30 mbar)
Hausanschlusskasten - Wandmontage

EnR Energienetze Rudolstadt GmbH

0 Hausanschlusskasten

1 Hauptabsperreinrichtung (HAE)

2 Passstück in DN der HAE (2* beachten !)

3 Wanddurchführung

4 Gaszähler -Absperreinrichtung

5 Gaszähler

GS

! Wenn Kunststoffinstallation dann mit GS Typ K und TAE ausführen

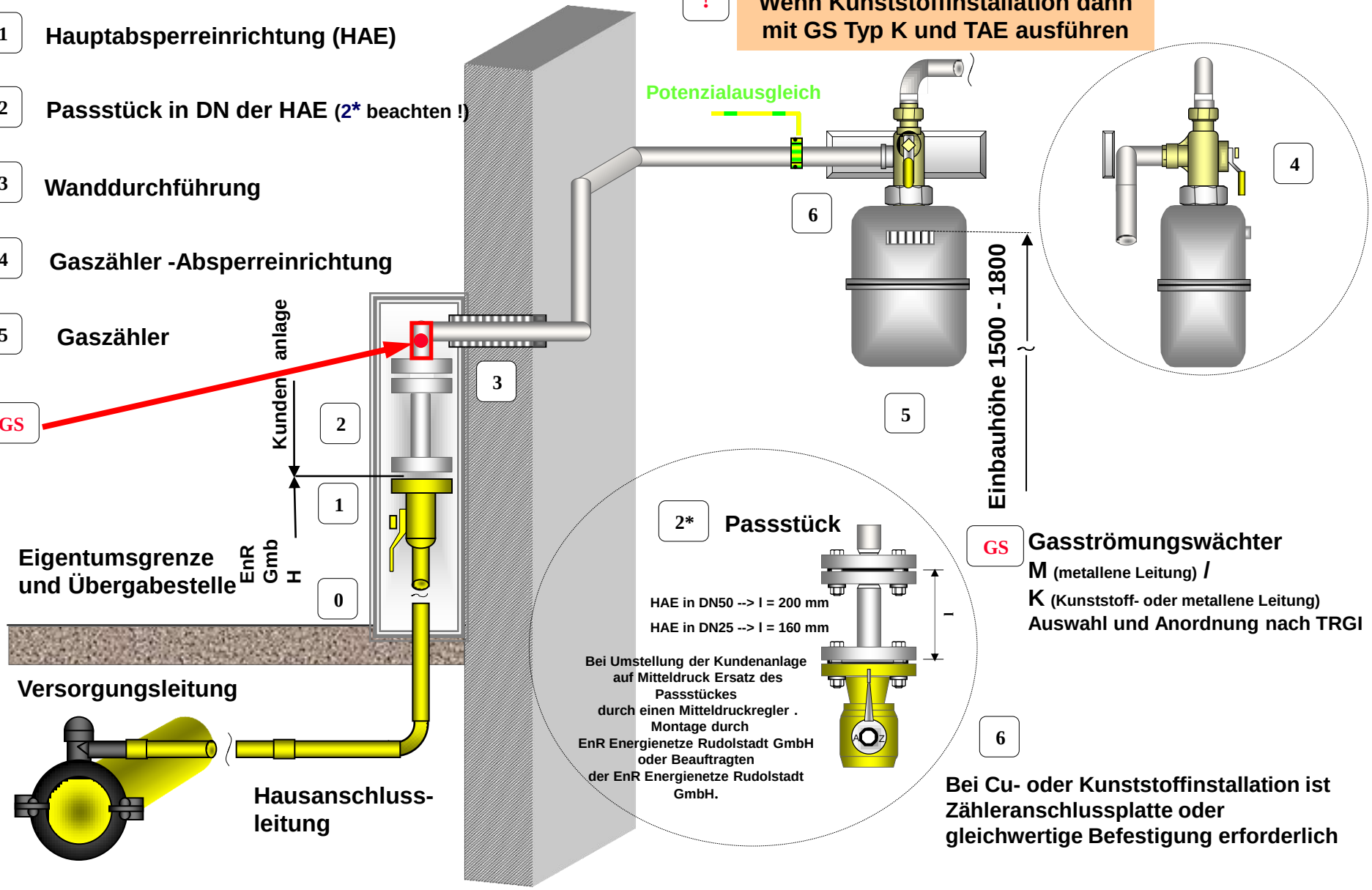

GS Gasströmungswächter
M (metallene Leitung) /
K (Kunststoff- oder metallene Leitung)
Auswahl und Anordnung nach TRGI

Bei Cu- oder Kunststoffinstallation ist Zähleranschlussplatte oder gleichwertige Befestigung erforderlich

Anlage 9 THW-Gas

Hausanschluss Ortsversorgungsnetz
Niederdruck (max. 30 mbar)
Unterputzkasten - Wandmontage

EnR Energienetze Rudolstadt GmbH

0 Unterputzkasten

1 Hauptabsperreinrichtung (HAE)

2 Passstück in DN der HAE (2* beachten !)

3 Wanddurchführung

4 Gaszähler -Absperreinrichtung

5 Gaszähler

GS

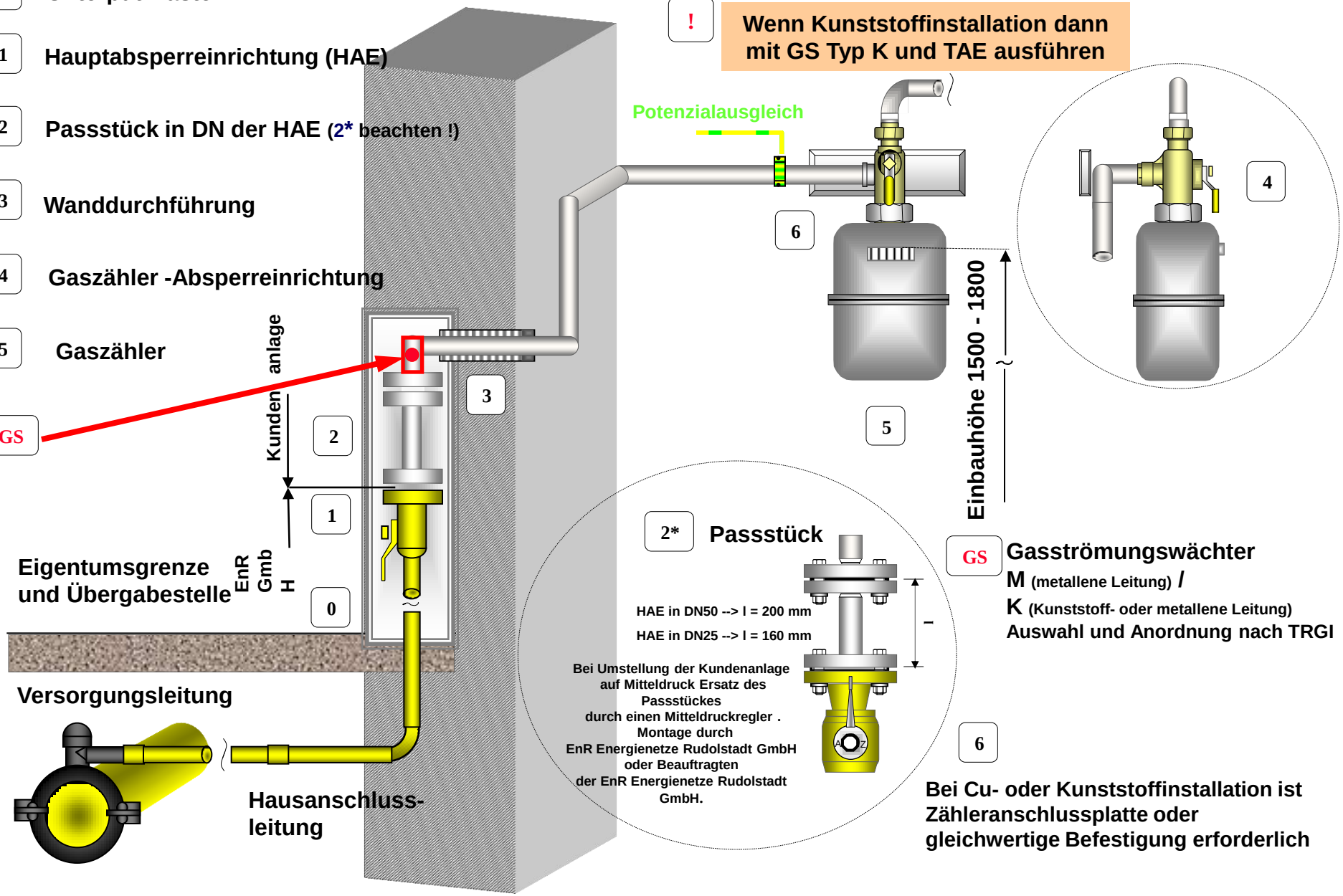

Hausanschluss Ortsversorgungsnetz Niederdruck (max. 30 mbar)

Energienetze Rudolstadt GmbH

0 **Hauseinführung ohne Festpunkt Errichtung vor 1990**

X 1) Stahlrohrinst.: Ausgleichsverschraubung (nach DIN 3387/1 HTB) bis DN50 oder Z-Gewindeverbindung
2) Cu-Inst.: mind. eine 90° Richtungsänderung und keine Festpunkte auf 2m

1 **Hauptabsperreinrichtung HAE**

GS **Gasströmungswächter**
M (metallene Leitung) /
K (Kunststoff- oder metallene Leitung)
Auswahl und Anordnung nach TRGI

2 **Bei Cu- oder Kunststoffinstallation ist Zähleranschlussplatte oder gleichwertige Befestigung erforderlich**

3 **Gaszähler**

4 **Gaszähler-Absperreinrichtung**

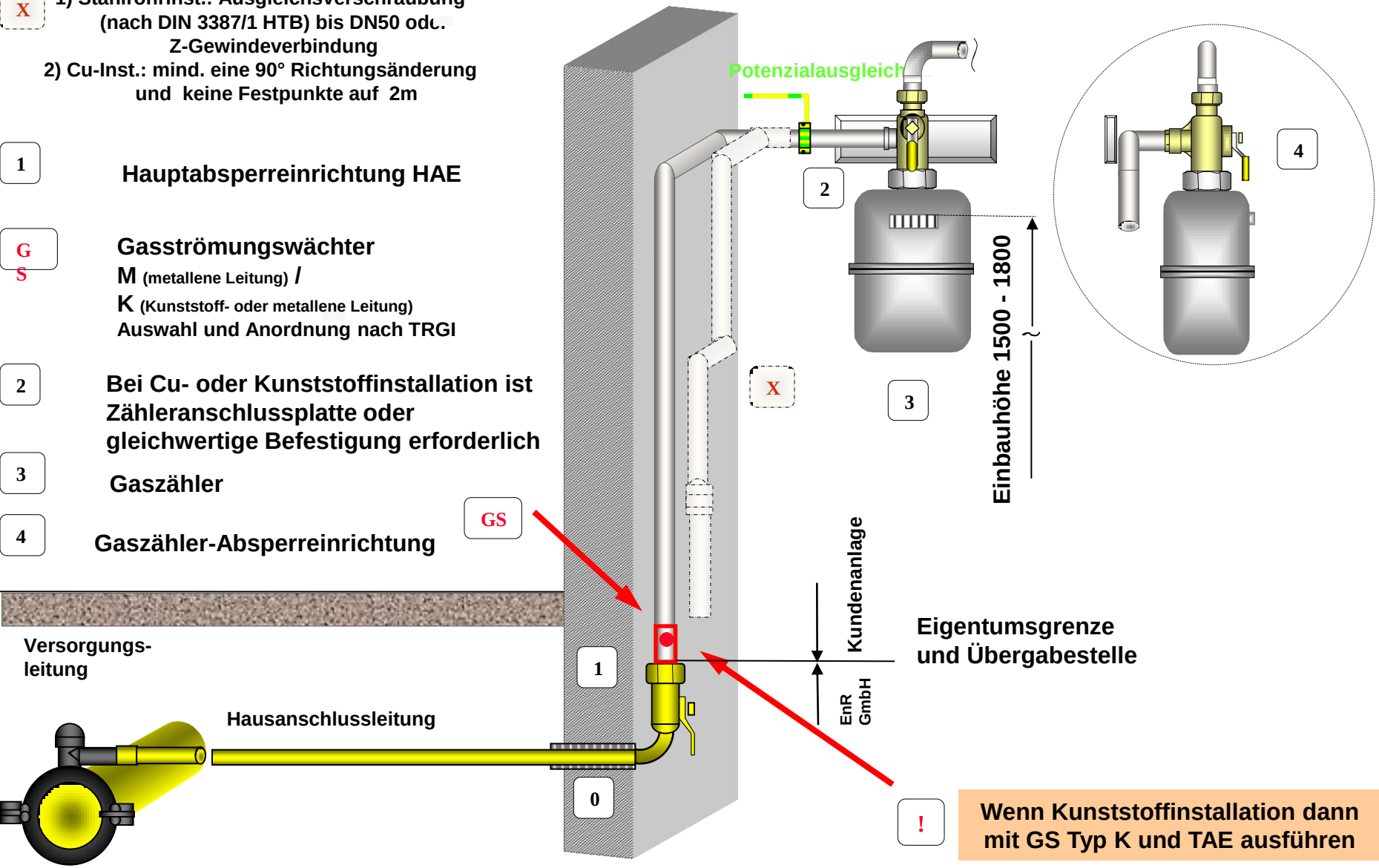

Wenn Kunststoffinstallation dann mit GS Typ K und TAE ausführen

Hausanschluss Ortsversorgungsnetz Niederdruck (max. 30 mbar)

Energienetze Rudolstadt GmbH

0 **Hauseinführung ohne Festpunkt**
Errichtung vor 1990

X 1) Stahlrohrinst.: Ausgleichsverschraubung (nach DIN 3387/1 HTB) bis DN50 oder Z-Gewindeverbindung
2) Cu-Inst.: mind. eine 90° Richtungsänderung und keine Festpunkte auf 2m

1 **Hauptabsperreinrichtung (HAE)**

2 **Gaszähler**

3 Bei Cu- oder Kunststoffinstallation ist Zähleranschlussplatte oder gleichwertige Befestigung erforderlich

GS **Gasströmungswächter**
M (metallene Leitung) **/**
K (Kunststoff- oder metallene Leitung)
Auswahl und Anordnung nach TRGI

! **Wenn Kunststoffinstallation dann mit GS Typ K und TAE ausführen**

Anordnung im Mehrfamilienhaus nur in nicht „allgemein zugänglichen Räumen“

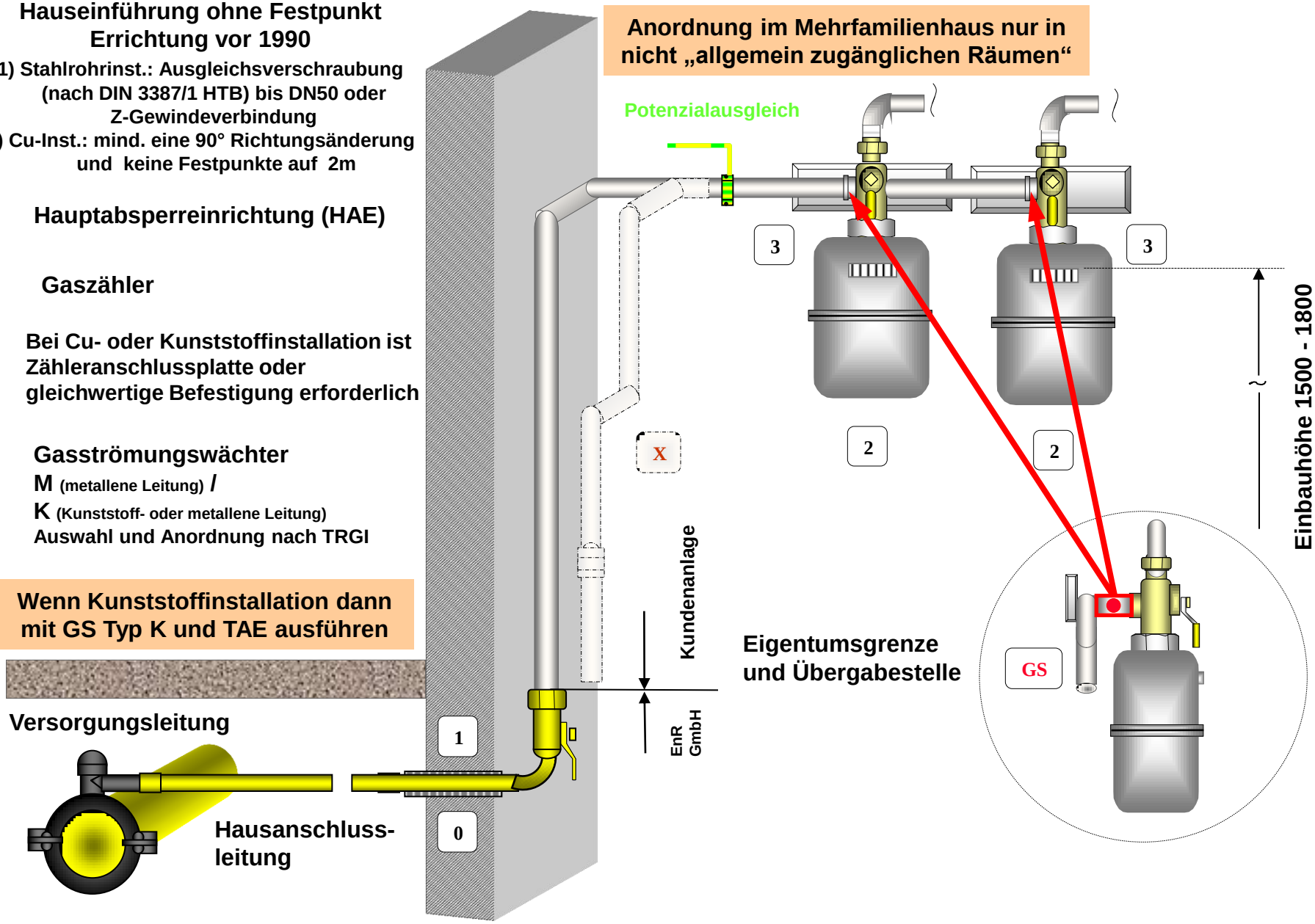

Technische Daten Gaszähler

Energienetze Rudolstadt GmbH

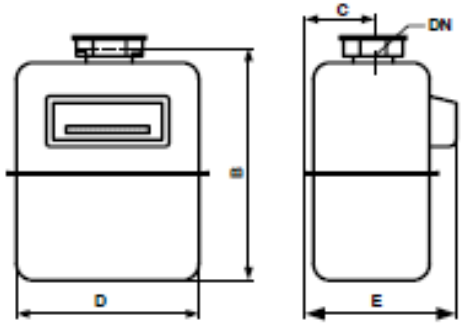

Maße für Einstutzengaszähler		
	G 4	**G 6**
B ≤	290 mm	330 mm
C ≤	80 mm	85 mm
D ≤	260 mm	265 mm
E ≤	190 mm	220 mm

Zähler-größe	Anschlussart	Anschluss-nennweite	Prüfdruck [bar]	max. Prüfdruck	Qmin [m³/h]	Qmax [m³/h]
G 4	Einstutzen Gewinde (G 1’’)	DN 25	0,75 bar	1 bar	0,040 m³/h	6 m³/h
G 6	Einstutzen Gewinde (G 1’’)	DN 25	0,75 bar	1 bar	0,060 m³/h	10 m³/h

Zählergröße	Anschlussart	Anschluss-nennweite	Qmin [m³/h]	Qmax [m³/h]
G 10	Einstutzen Gewinde (G 2 ¾’’)	DN 40	0,10 m³/h	16,00 m³/h
G 16	Einstutzen Gewinde (G 2 ¾’’)	DN 40	0,16 m³/h	25,00 m³/h
G 25	Einstutzen Flansch	DN 50	0,25 m³/h	40,00 m³/h
G 25	Einstutzen Flansch mit Stehbolzen M 10	DN 50	0,25 m³/h	40,00 m³/h
G 40	Drehkolbengaszähler Flansch	DN 50	0,40 m³/h	65,00 m³/h
G 65	Drehkolbengaszähler Flansch	DN 50	0,65 m³/h	100,00 m³/h
G 100	Drehkolbengaszähler Flansch	DN 100	1,00 m³/h	160,00 m³/h

Die Bauart und die Maße für Gaszähler ab Größe G 10 sind vor Baubeginn mit der EnR Energienetze GmbH abzustimmen!

Energienetze Rudolstadt GmbH

Baumaße Druckregelgeräte

Die Baulängen der Mitteldruckregelgeräte bei Flanschanschluss müssen entsprechend DIN EN 558-1 Grundreihe 1 (DN 25: 160 mm, DN 50: 230 mm) betragen.

Abmessungen (in mm)												
Typ	Flansch	A	B	C1	C	D	E	F	G	H	J	K
											Atmungsanschluss	
133-	DN 25	190	155	100	160	170	100	100	75	120	Rp 3/4	74
233-12	DN 50	350	250	-	200	265	155	115	75	120	Rp 1	110

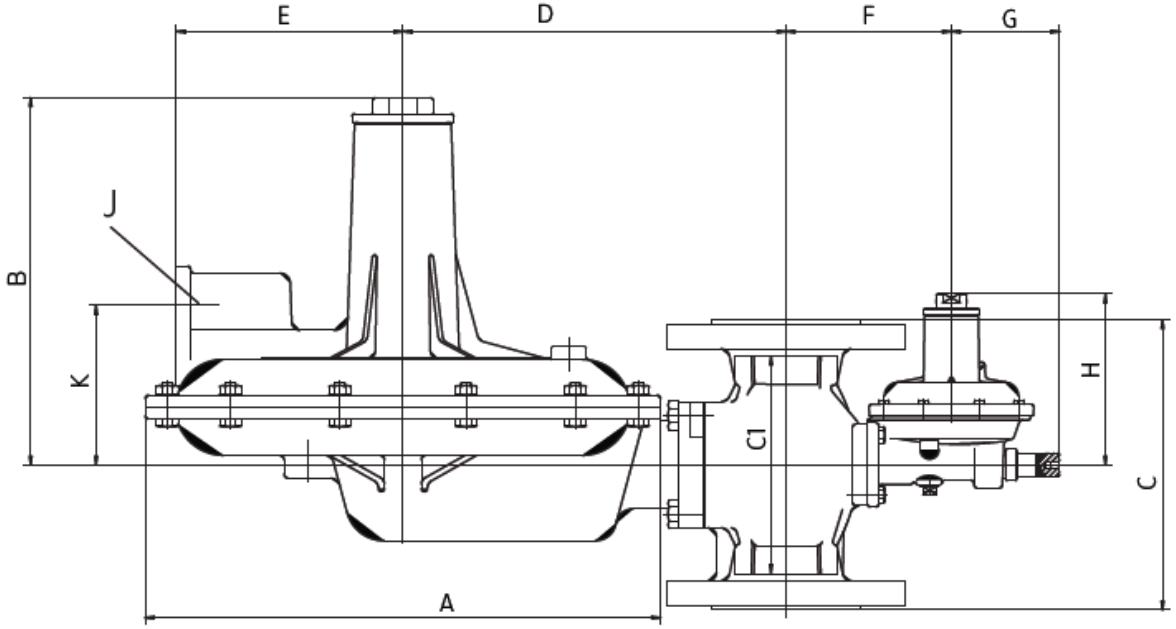

Die Größe des Druckregelgerätes ist vor Beginn der Baumaßnahme mit der EnR Energienetze Rudolstadt GmbH abzustimmen!

Energienetze Rudolstadt GmbH

Baumaße Druckregelgeräte

Frontansicht

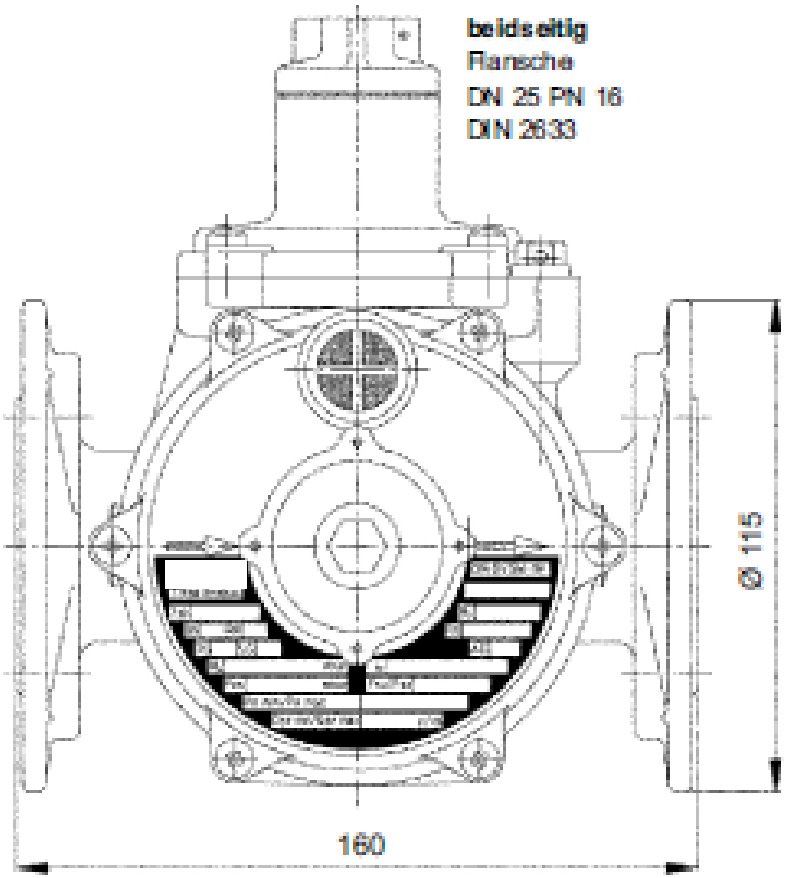

Seitenansicht

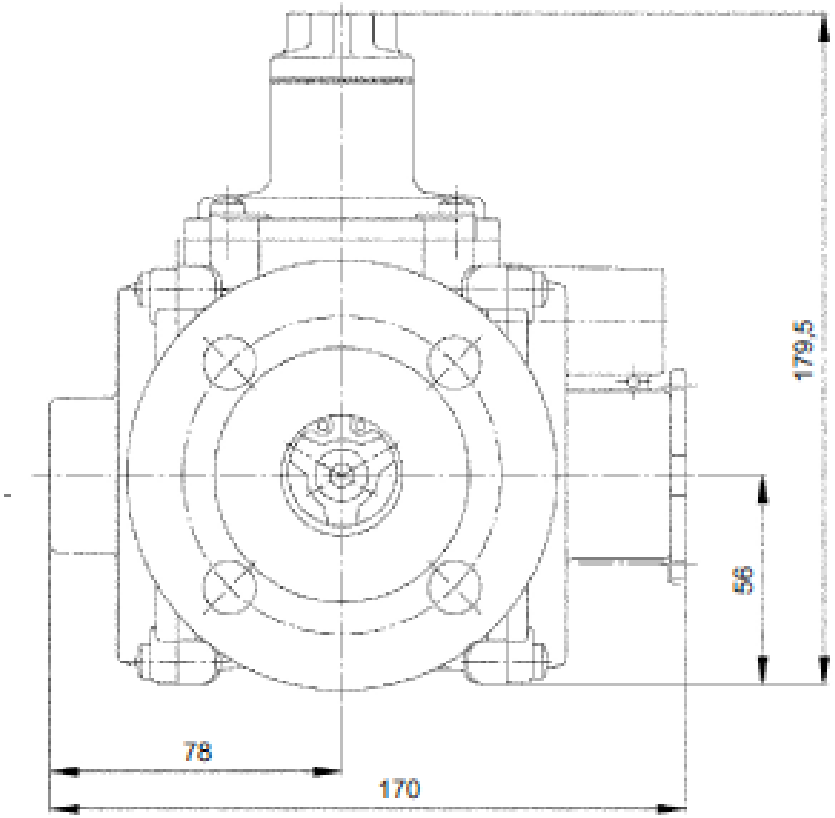

Die Größe des Druckregelgerätes ist vor Beginn der Baumaßnahme mit der EnR Energienetze Rudolstadt GmbH abzustimmen!